平成30年度

第71回　秋季関東地区高等学校野球大会 群馬県予選組合せ
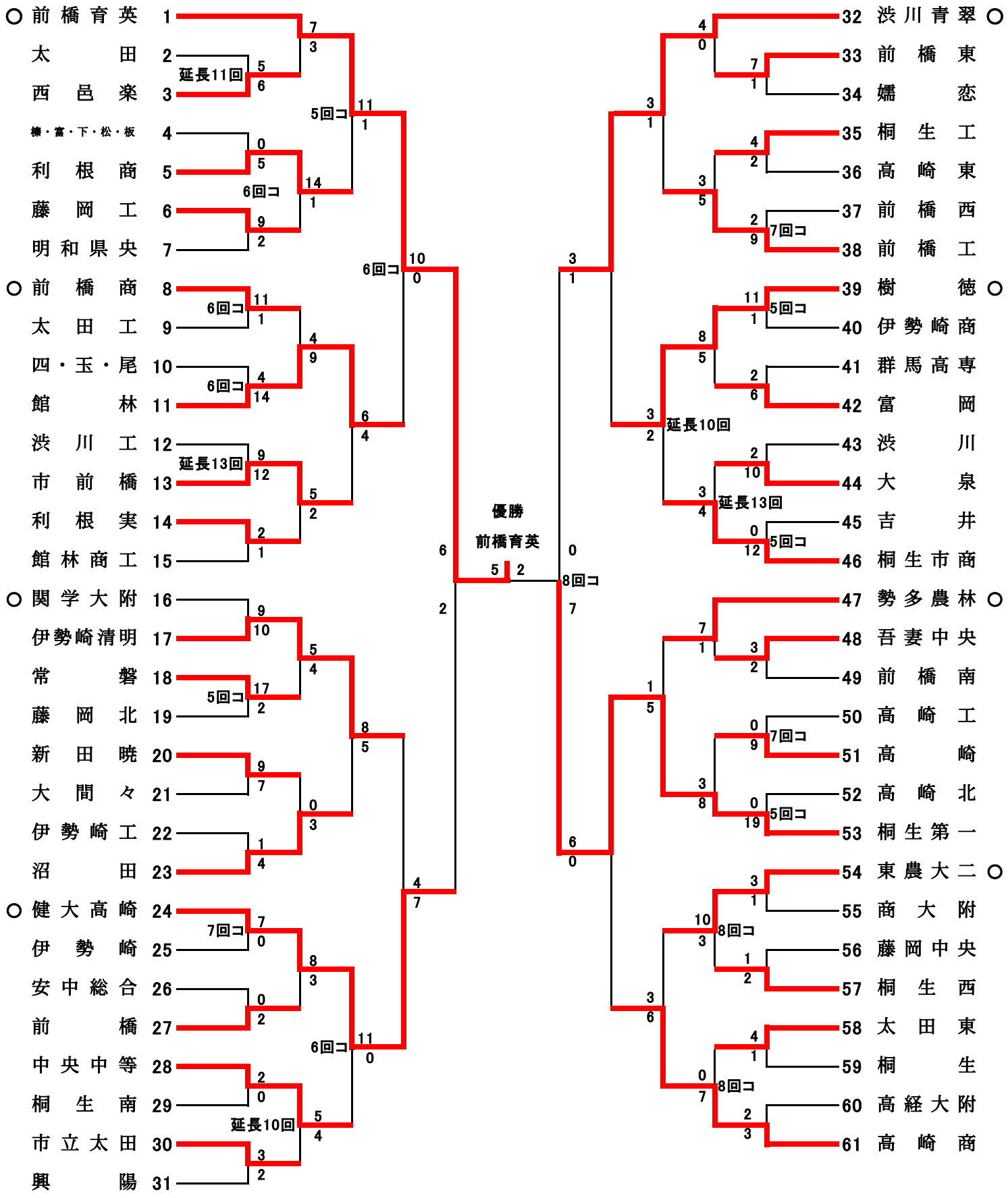
群馬県高等学校野球連盟