令和4年度

第75回　秋季関東地区高等学校野球大会 群馬県予選

小：小倉クラッチ・スタジアム

上：上毛新聞敷島球場

高：高崎城南球場

グ：グレースイン前橋市民球場

伊：伊勢崎市野球場

太：太田運動公園球場
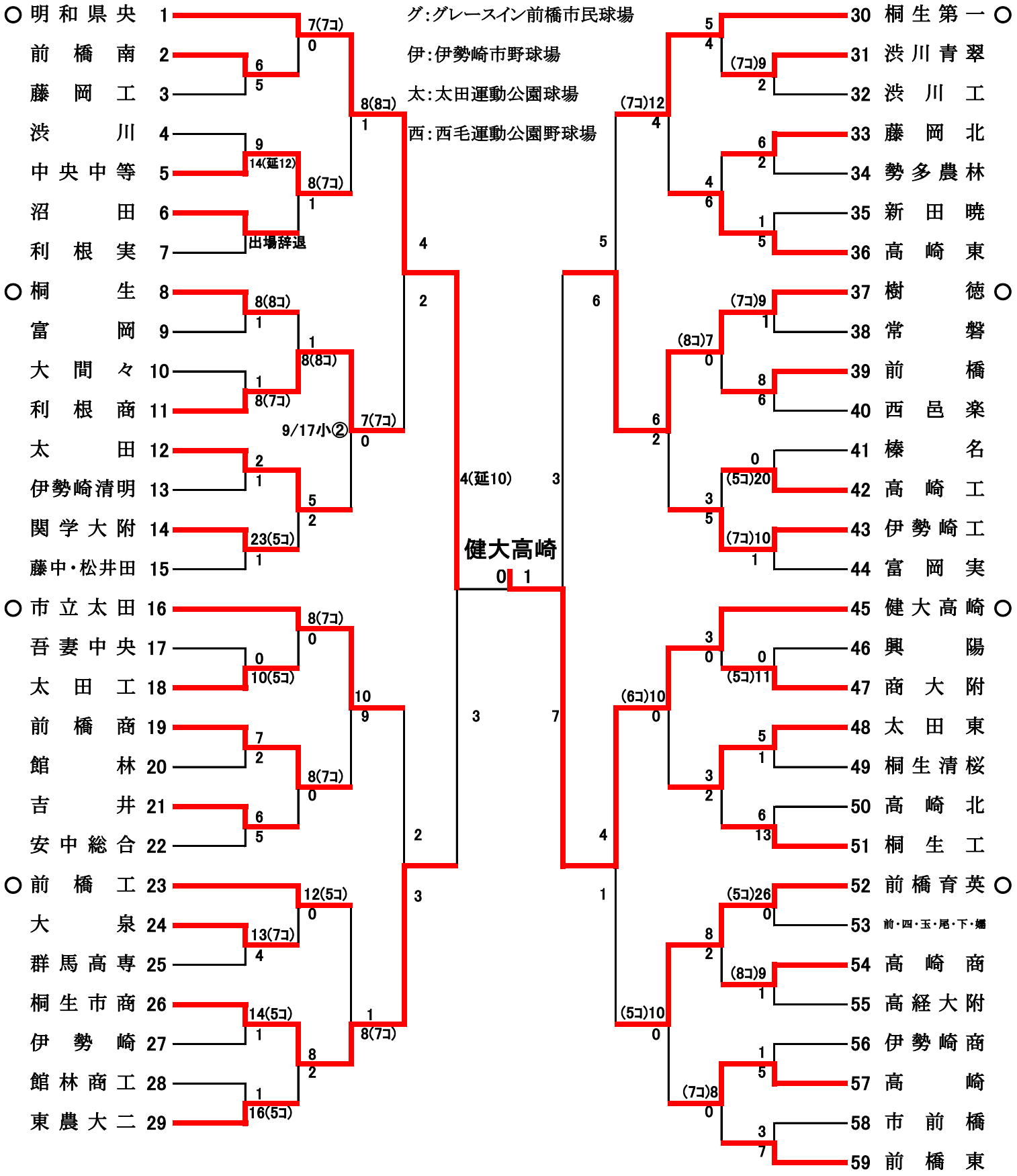
西：西毛運動公園野球場