令和4年度

第74回　春季関東地区高等学校野球大会 群馬県予選

高：高崎城南球場

小：小倉クラッチ・スタジアム

藤：藤岡市民球場

上：上毛新聞敷島球場

西：西毛運動公園球場野球場

伊：伊勢崎市野球場

グ：グレースイン前橋市民球場

太：太田総合運動公園野球場
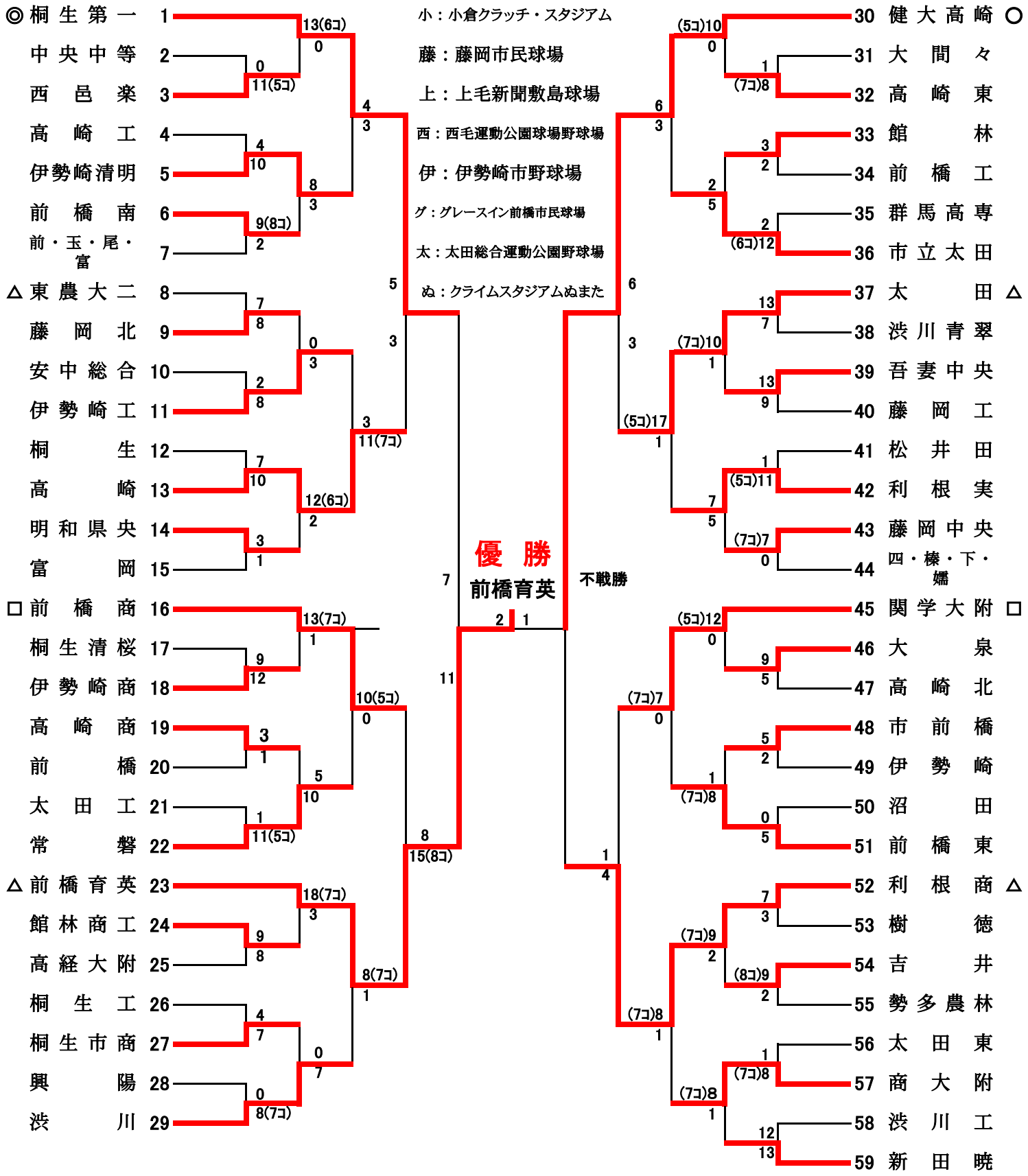
ぬ：クライムスタジアムぬまた