令和４年度

第１０４回　全国高等学校野球選手権群馬大会

期日　令和４年７月９日（土）～７月２７日（水）　　（雨天順延）

開会式：７月９日（土）　午前８：０５　上毛新聞敷島球場

◎○◇△はシード校

上：上毛新聞敷島球場

高：高崎城南球場
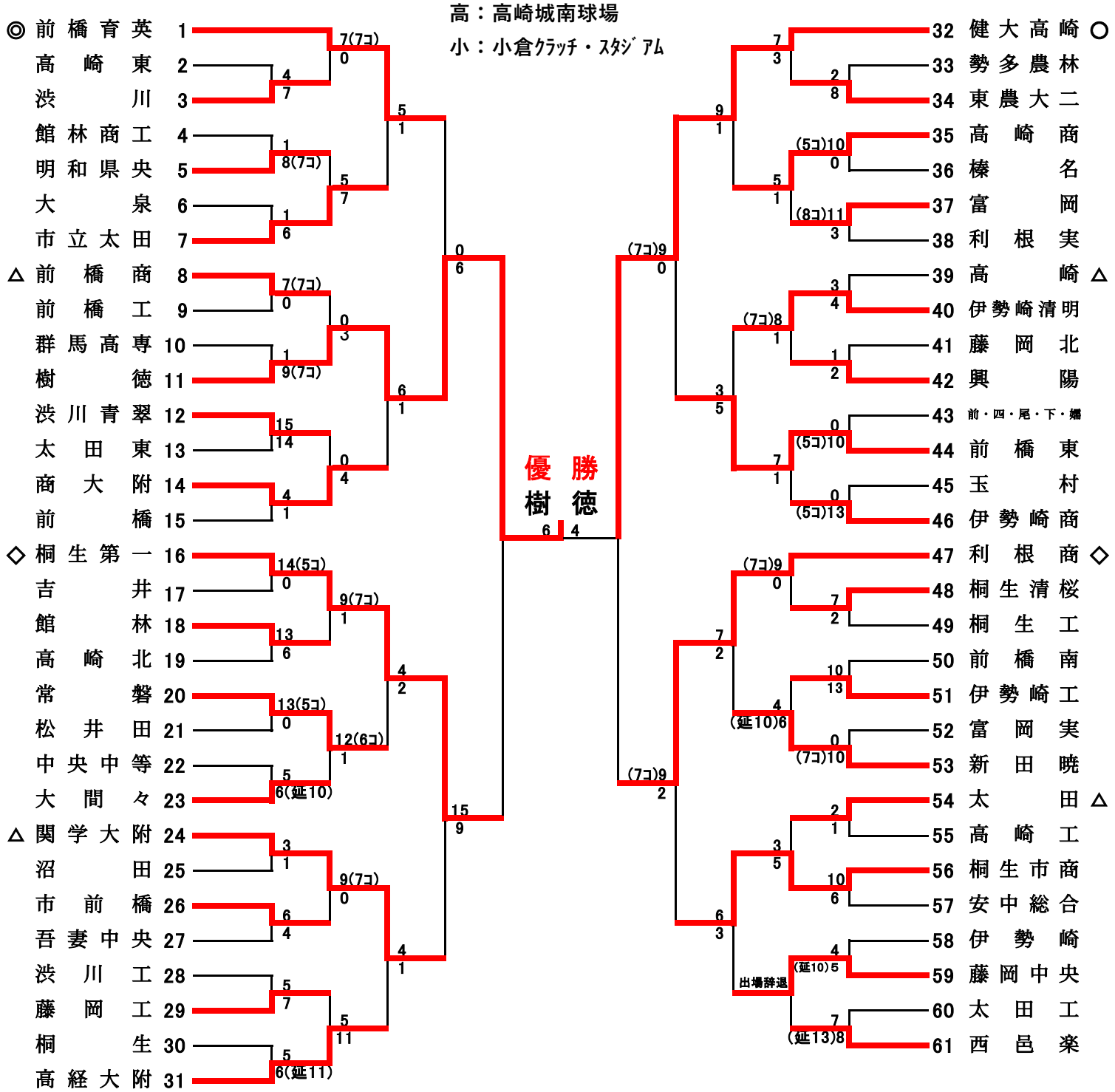
小：小倉ｸﾗｯﾁ・ｽﾀｼﾞｱﾑ