平成１８年度
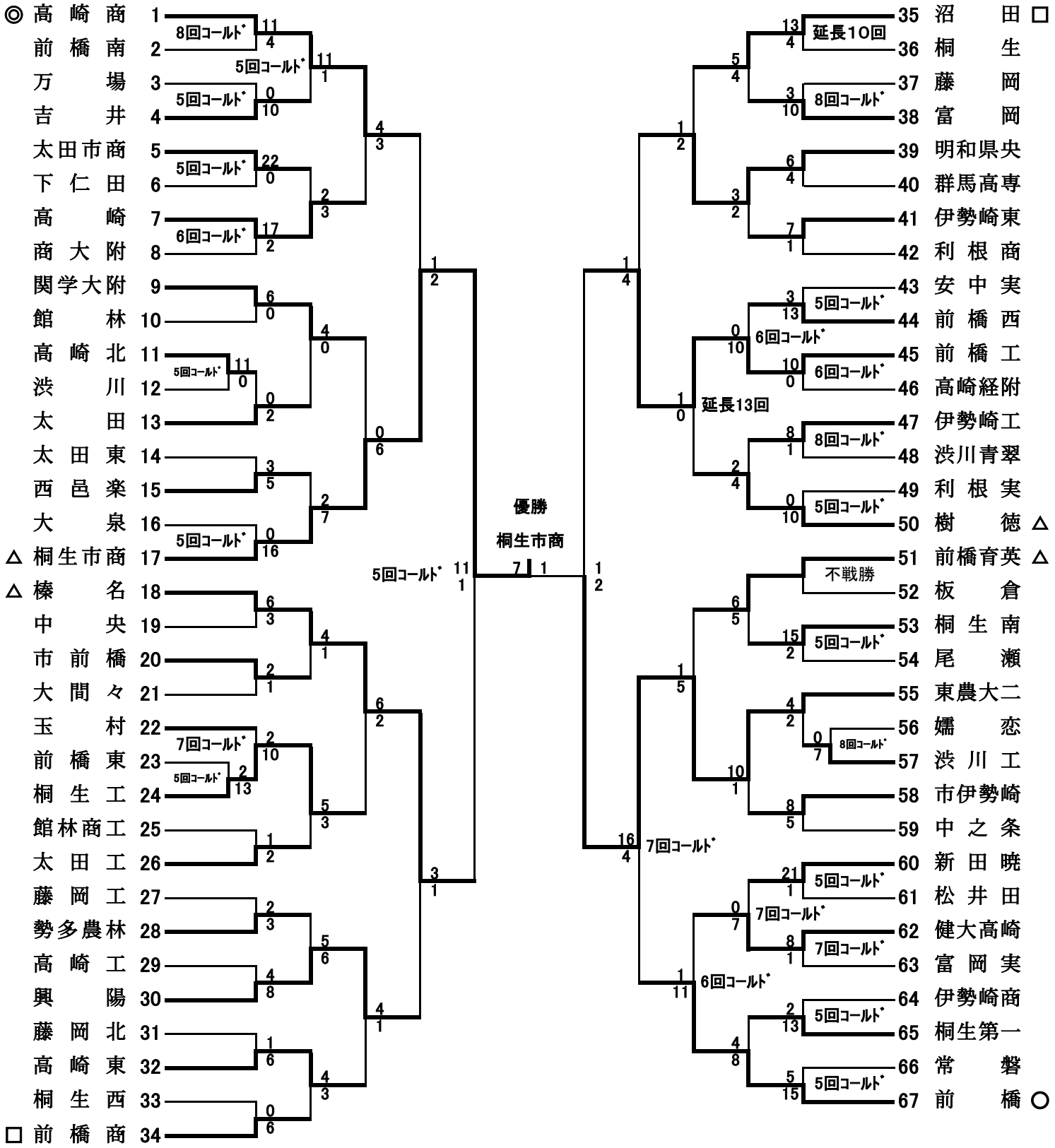
第５８回　春季関東地区高等学校野球大会　群馬県予選