平成１８年度
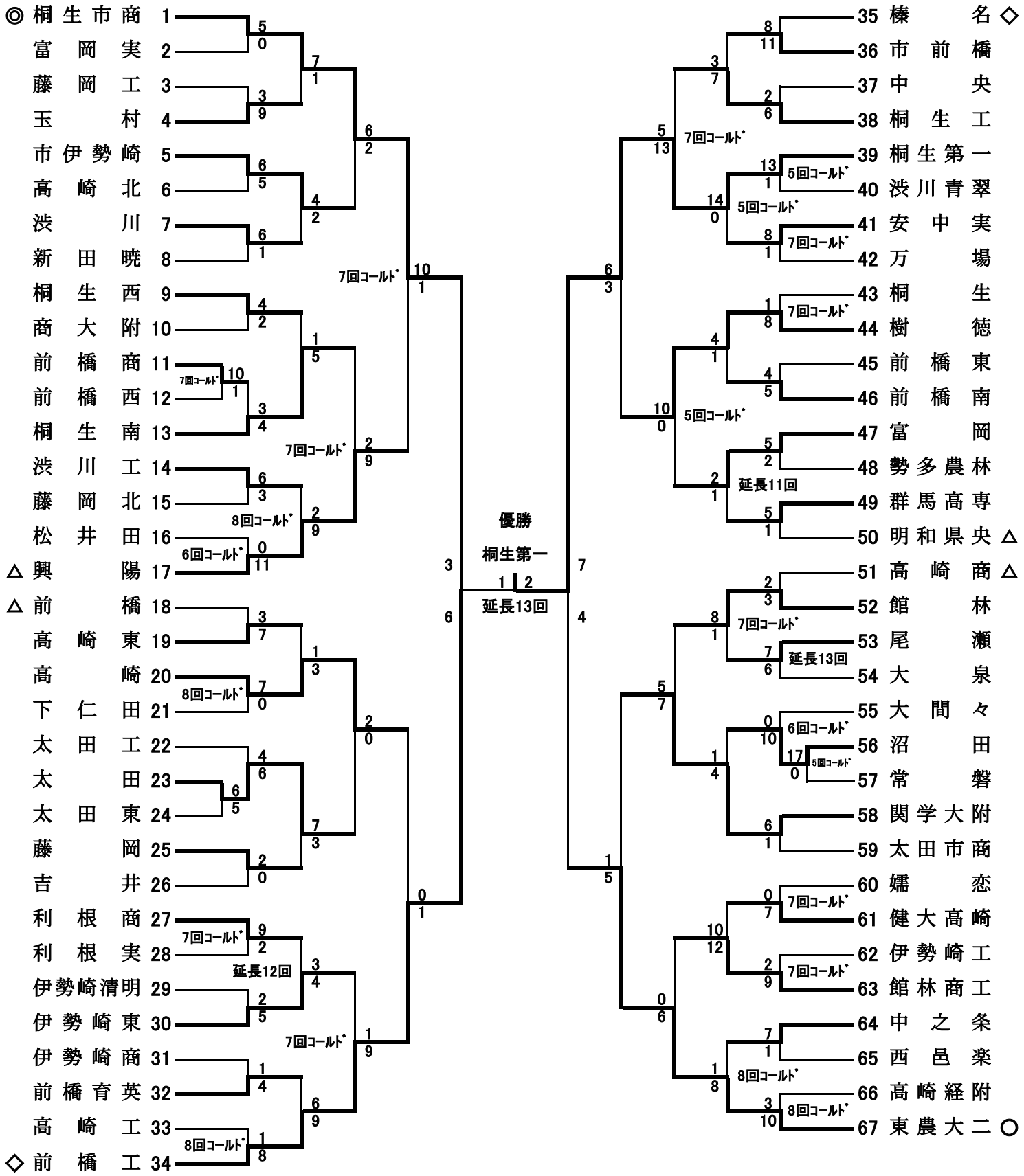
第８８回　全国高等学校野球選手権群馬大会組合せ