平成２０年度
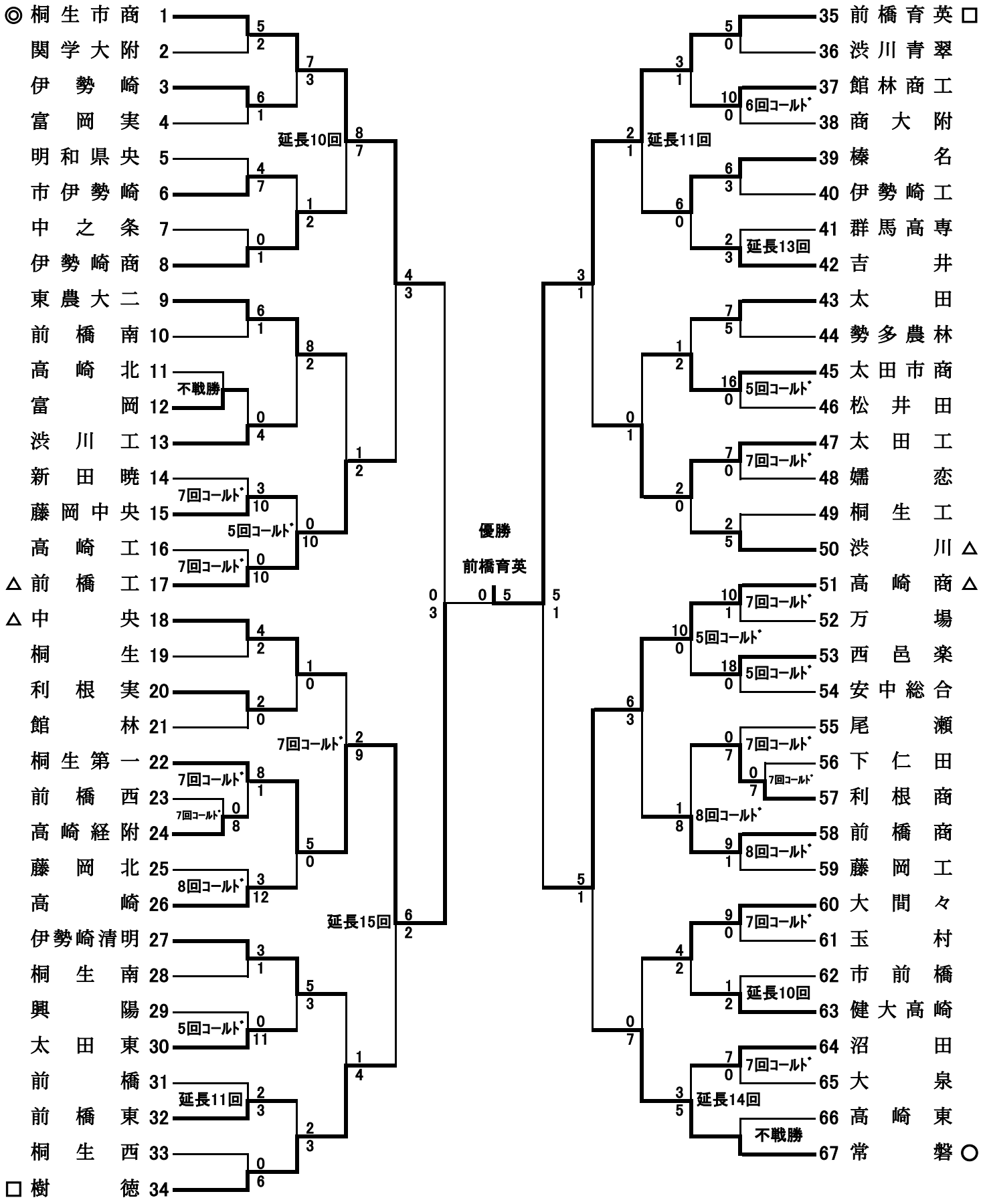
第６０回　春季関東地区高等学校野球大会　群馬県予選組合せ