平成２０年度
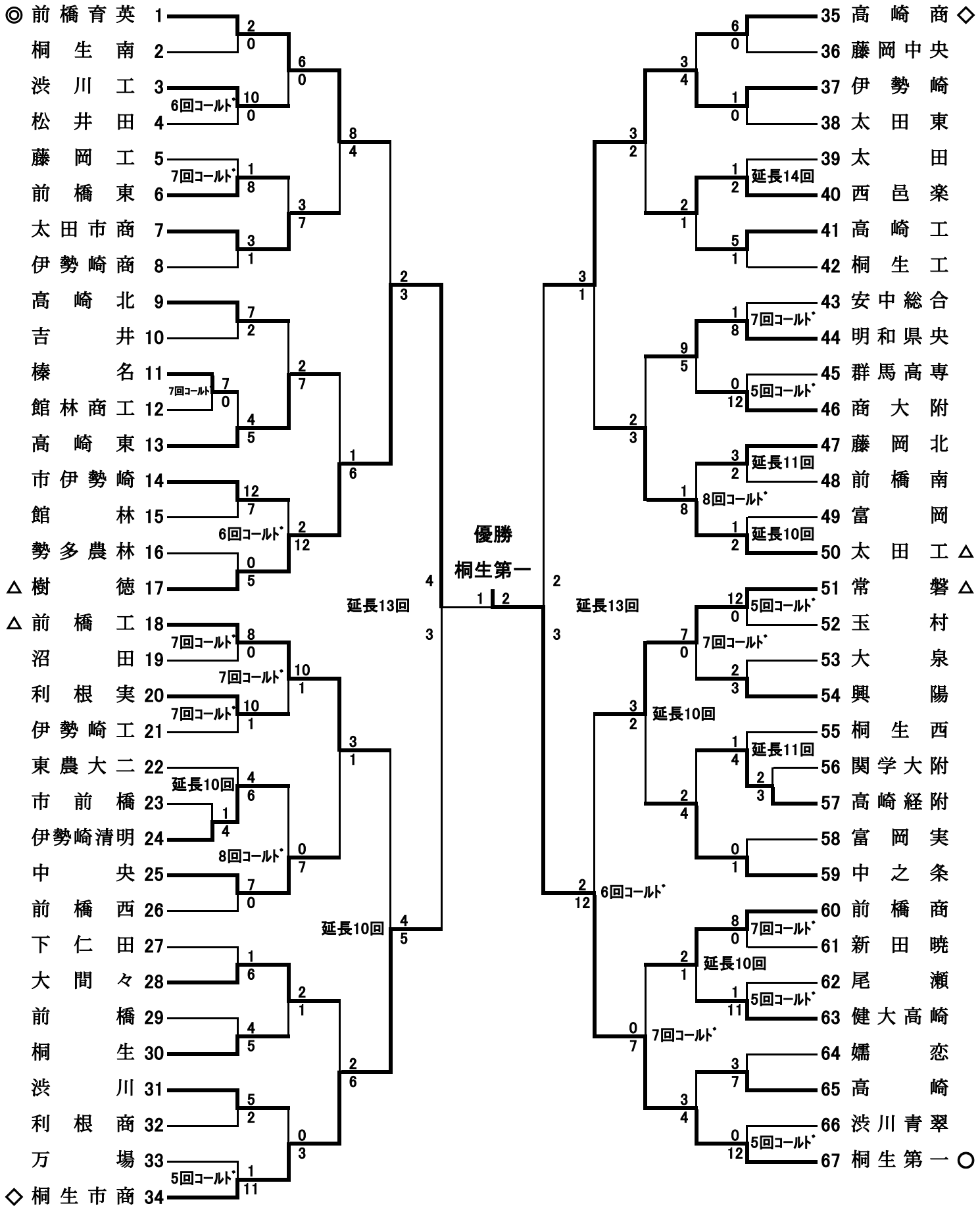
第９０回　全国高等学校野球選手権記念群馬大会組合せ