平成22年度
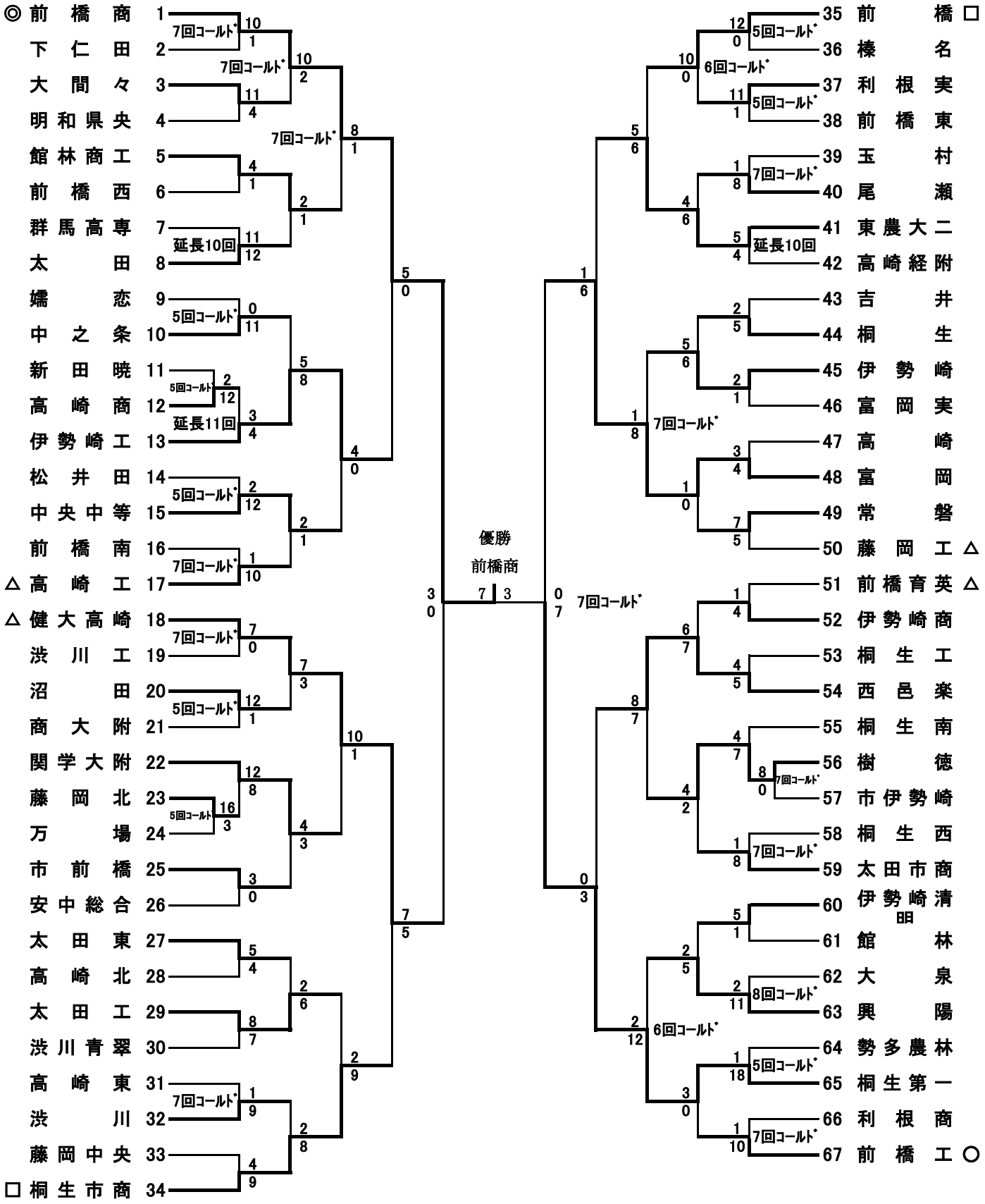
第62回　春季関東地区高等学校野球大会 群馬県予選組合せ