平成２２年度
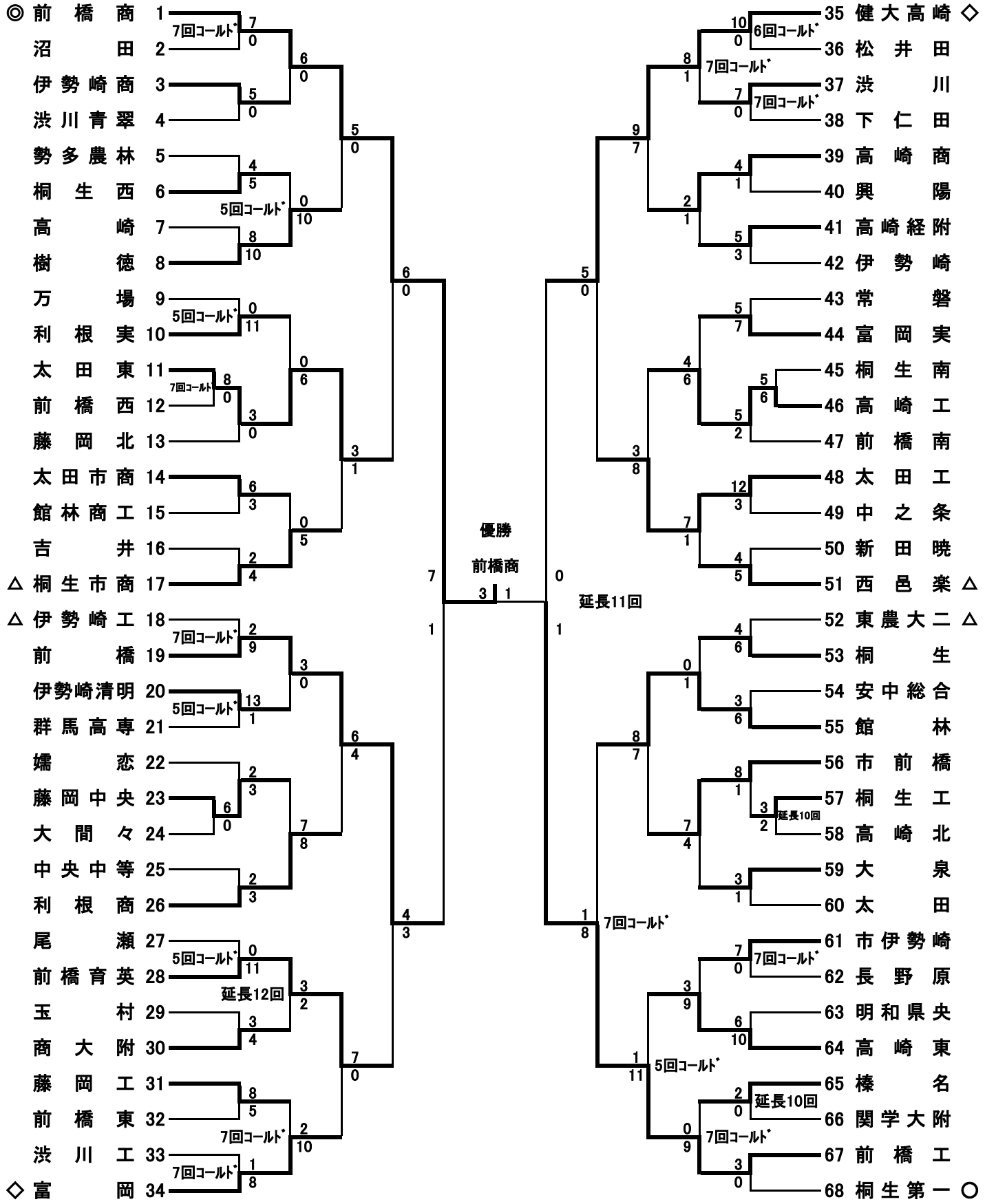
第９２回　全国高等学校野球選手権群馬大会組合せ