平成23年度
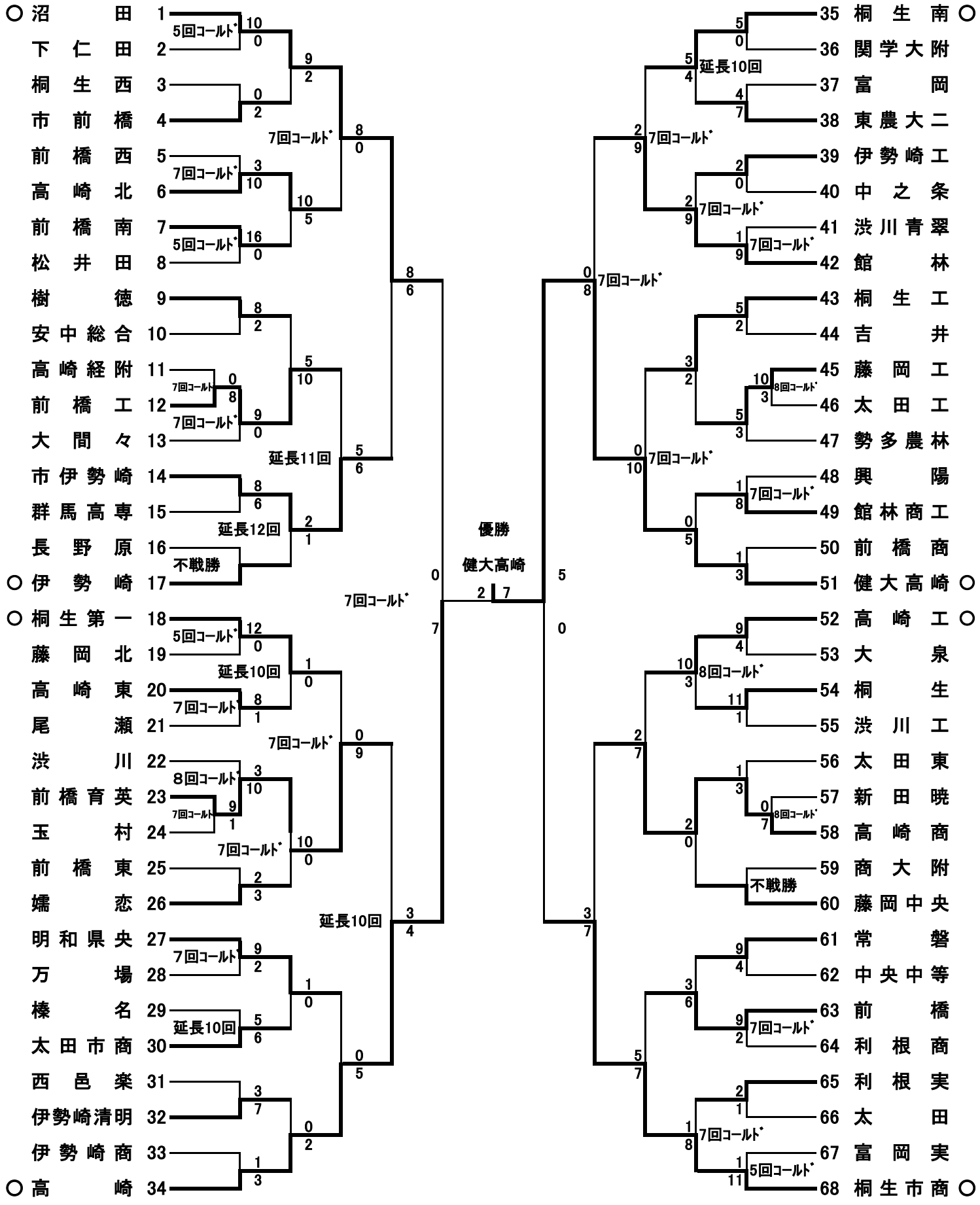
第64回 秋季関東地区高等学校野球大会 群馬県予選組合せ