平成24年度
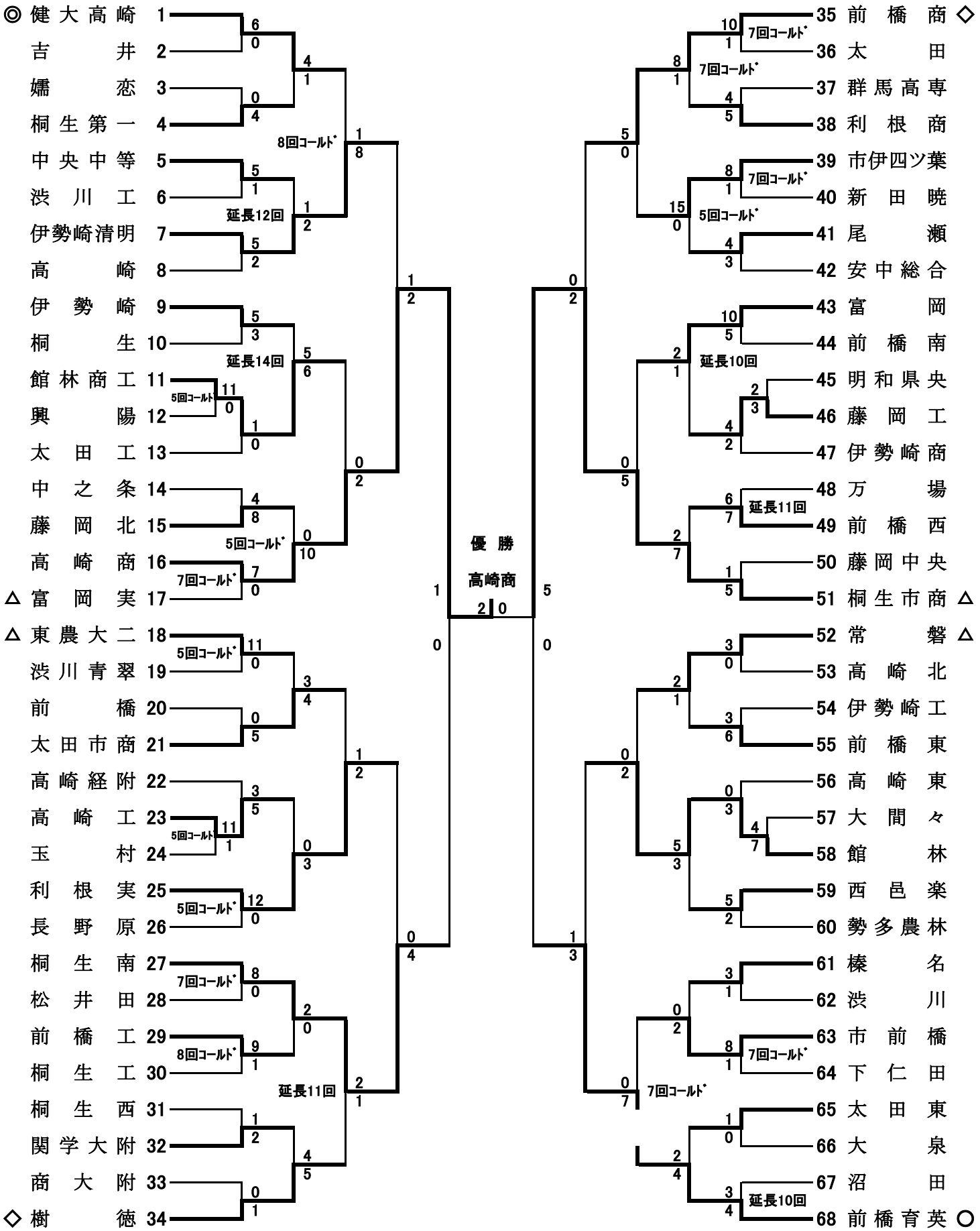
第94回　全国高等学校野球選手権群馬大会組合せ