平成25年度
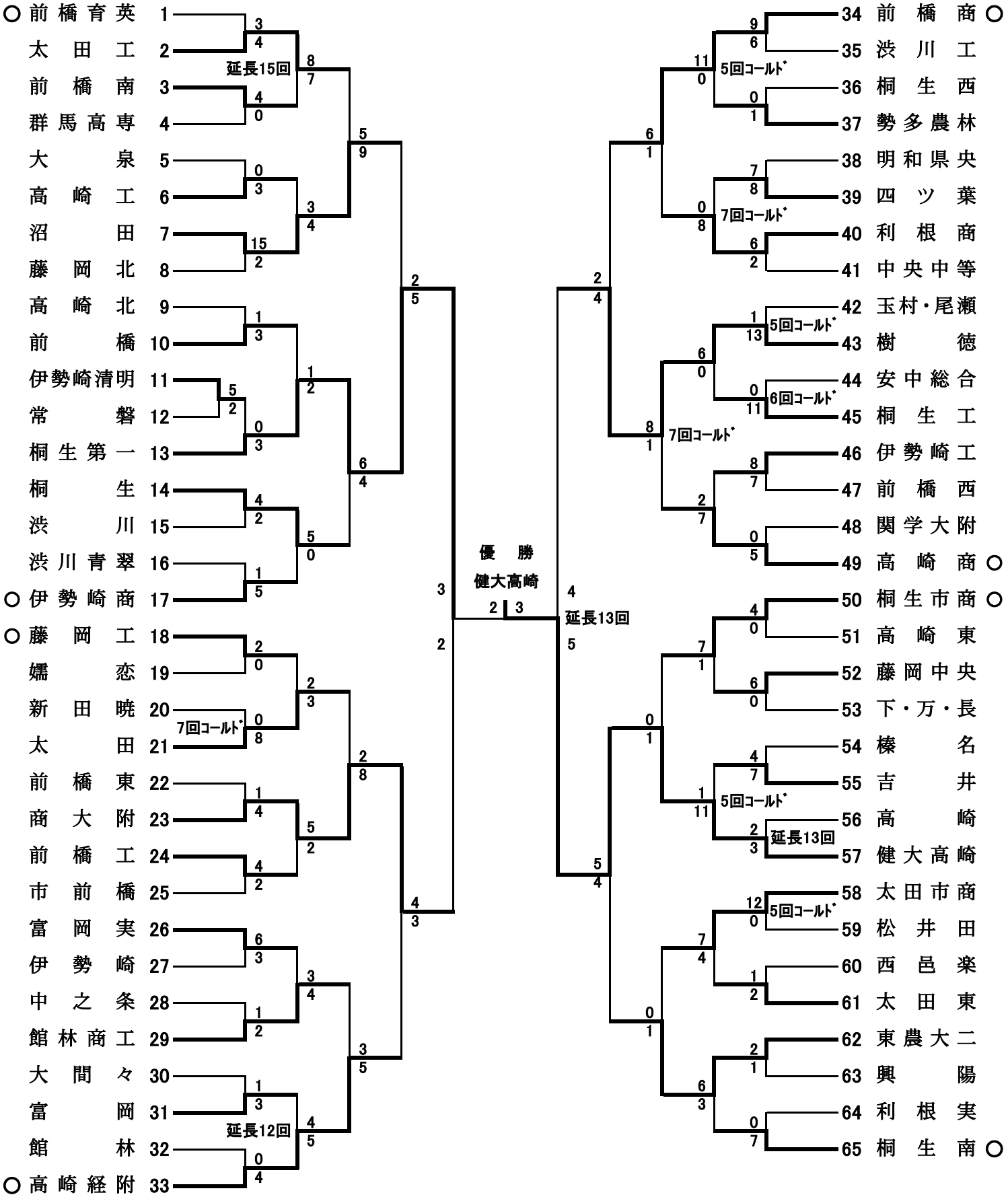
第66回 秋季関東地区高等学校野球大会 群馬県予選組合せ