平成26年度
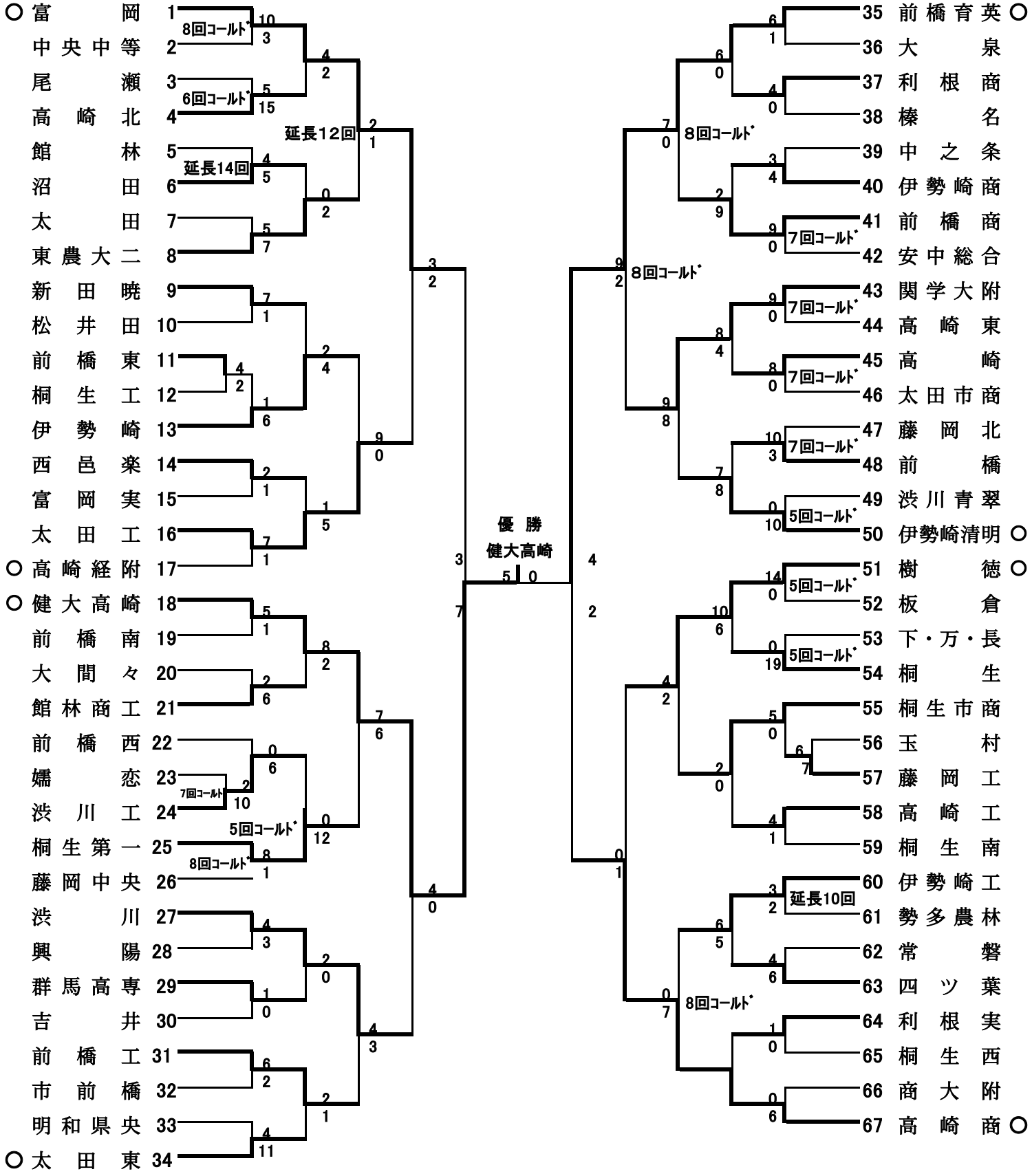
第67回 秋季関東地区高等学校野球大会 群馬県予選組合せ