平成２６年度
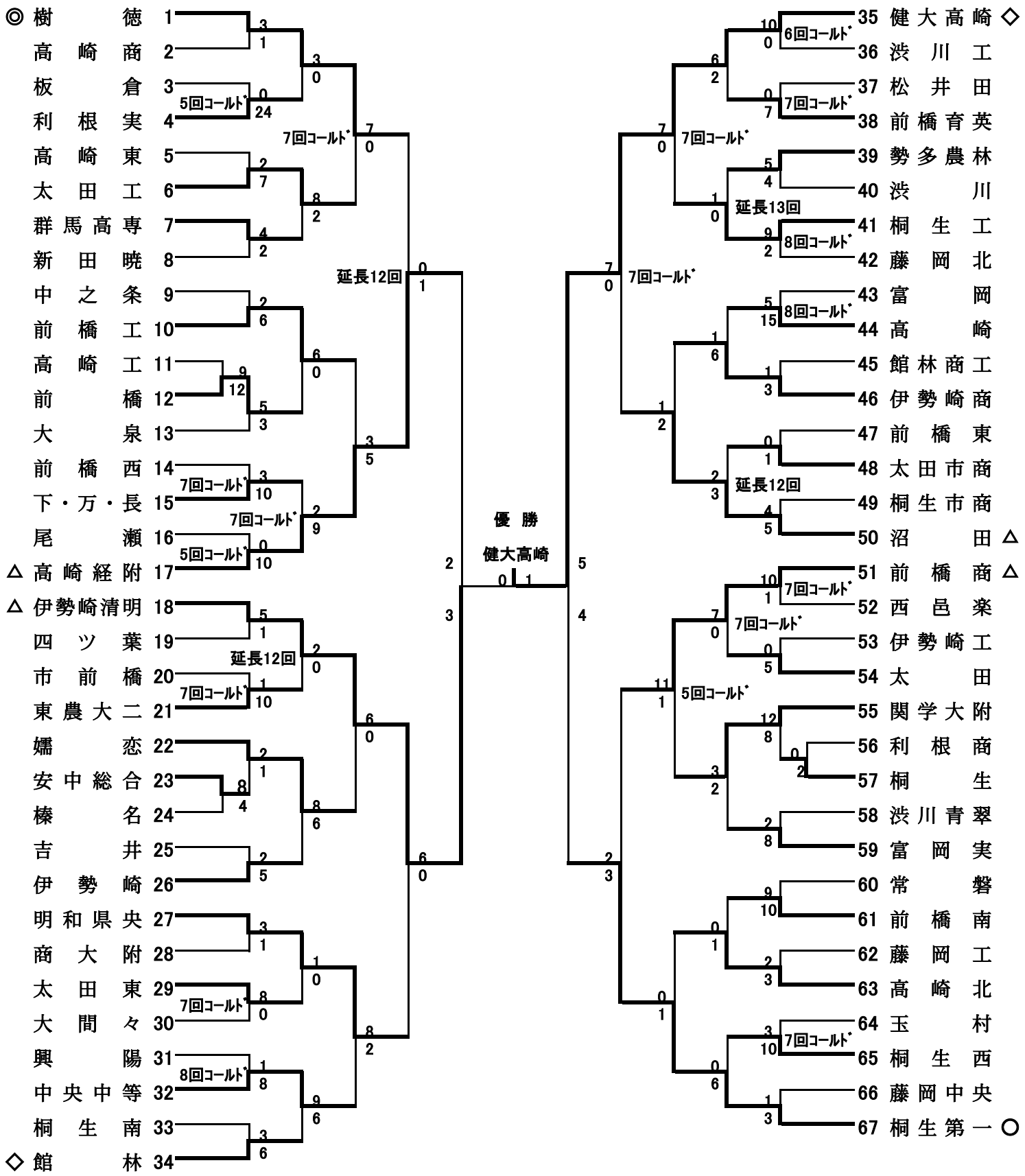
第９６回　全国高等学校野球選手権群馬大会組合せ