平成27年度
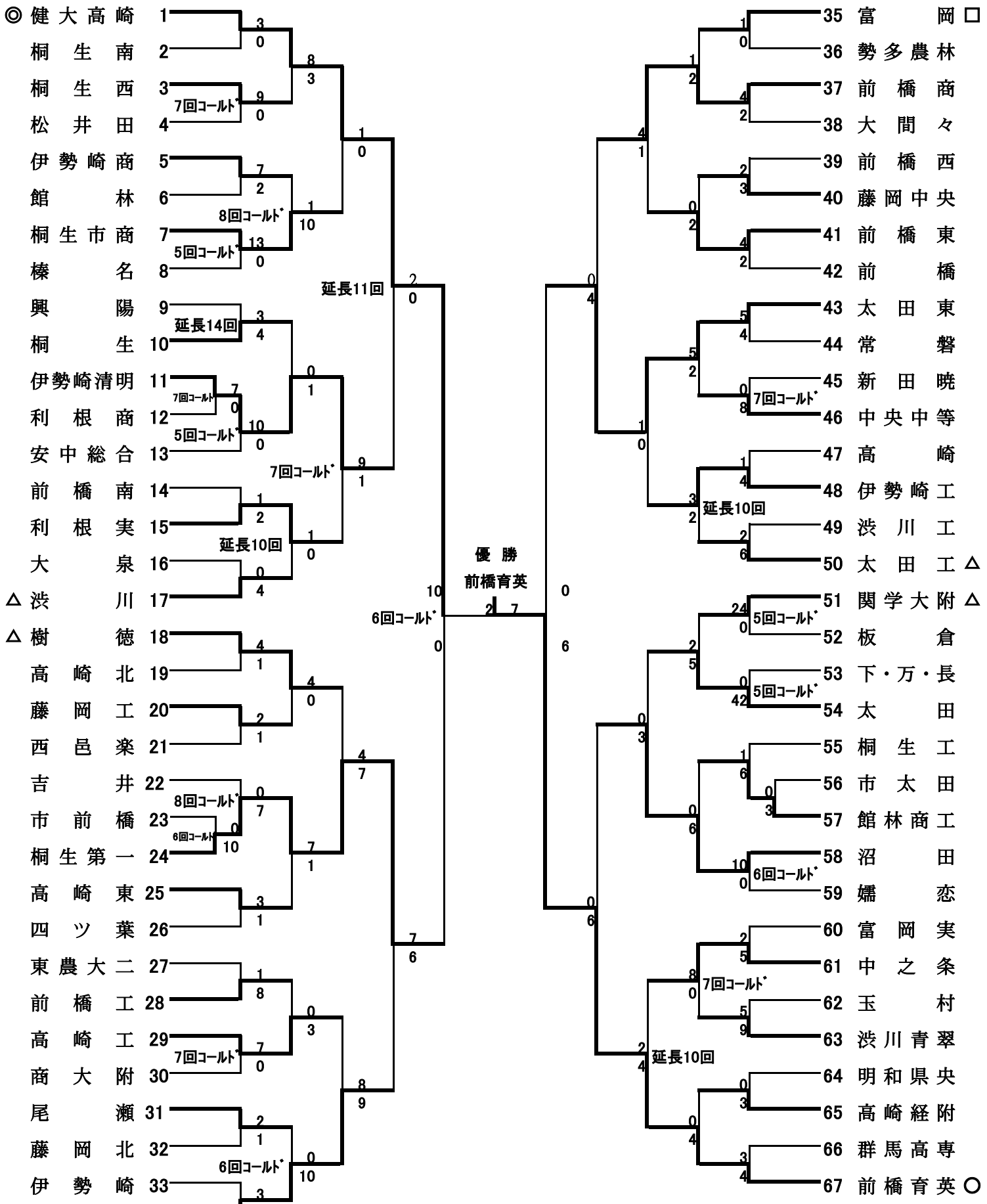
第67回　春季関東地区高等学校野球大会 群馬県予選 結果